940/945

BROCA 26,5mm

945 1/2 Cilindro

*Medidas em milímetros

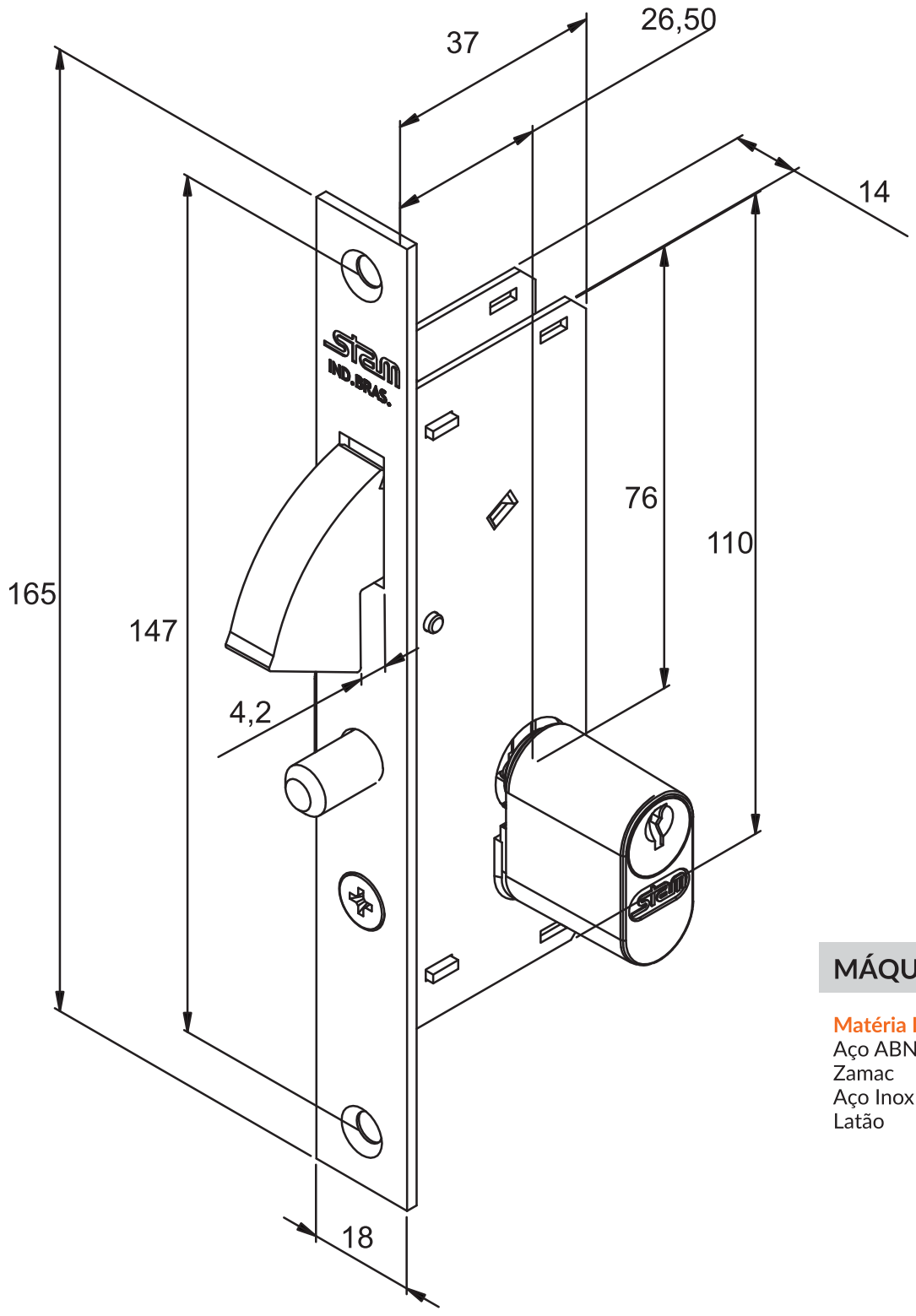

MÁQUINA 940

Matéria Prima
Aço ABNT 1010
Zamac
Aço Inox
Latão

940
externa